A METSZET M1:25

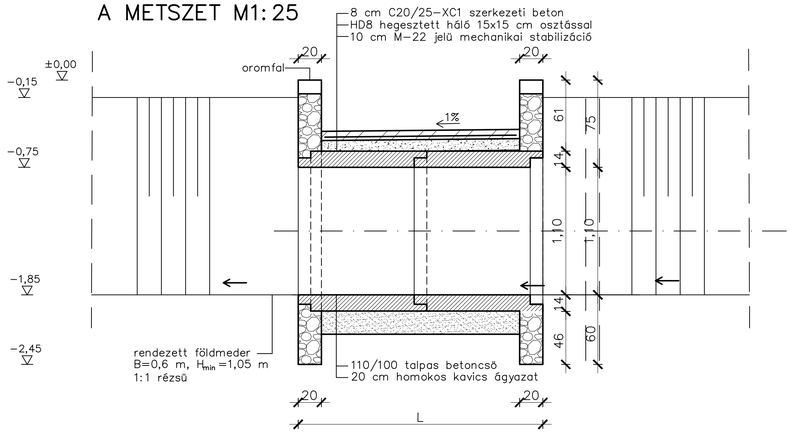

B METSZET M1:25

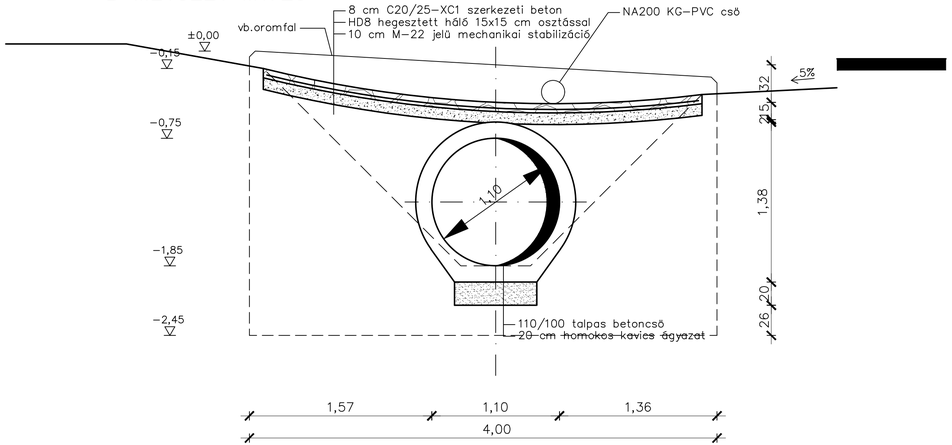

FELÜLNÉZET M1:25

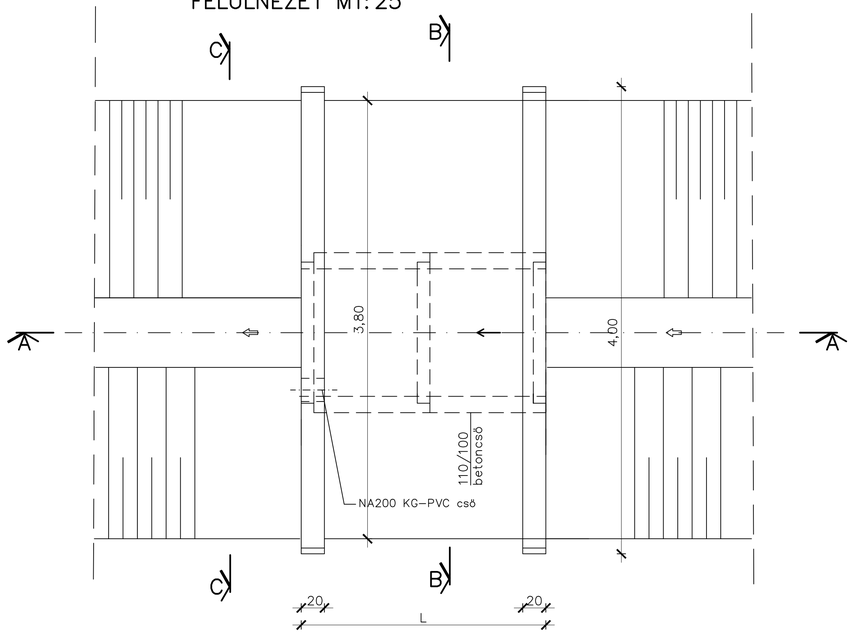

C METSZET M1:25

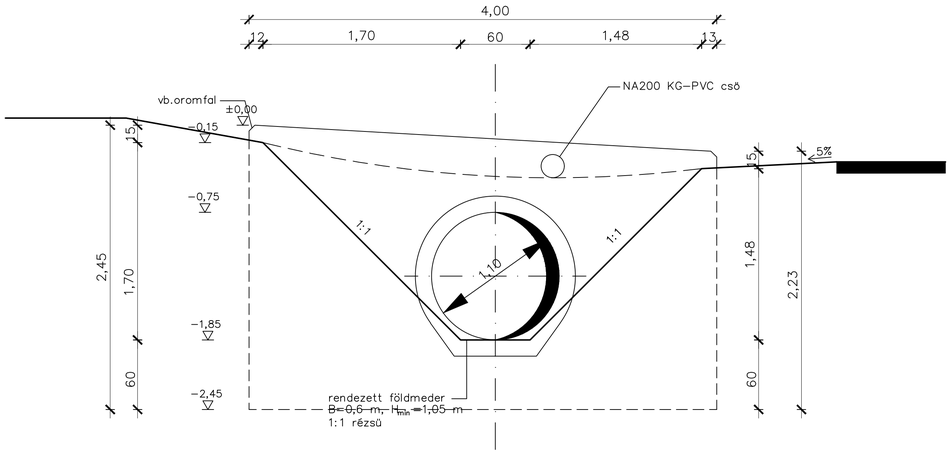

MEGJEGYZÉS:

1./ Anyagminőségek:
Pályaburkolat: C20/25–XC1
HD8 síkháló 3/3–ban elhelyezve, 15x15 cm osztással
5 cm–es betontakarással (HD síkháló: 2900x1900 mm tábla)

Oromfalépítés:
Szerkezeti beton: C20/25–KK XOv(H)
Vasszerelés: HD8 síkháló 15x15 cm osztással
a falfelületek külső oldalán,
5 cm betontakarással

2./ A magassági adatok a hossz–szelvény szerint.

Készül összesen: 3 db 2,0 m–es kapubejáró átereszek sorszámai: 3, 10, 19
1 db 2,5 m–es kapubejáró áteresz sorszáma: 12

Megbízó:	**NAGYDOROG NAGYKÖZSÉG ÖNKORMÁNYZATA** H-7044 Nagydorog, Kossuth u. 81. Tel.: 06-75/532-019, Fax: 06-75/332-047
Tervező:	**GEMENC BAU TOLNA KFT.** H-7100 Szekszárd, Tinódi u. 7. Tel.: 06-74/415-105, Fax.: 06-74/511-281 e-mail: info@gemencbau.hu, web: www.gemencbau.hu

Témaszám: 198-10-16	Terv tárgya: Nagydorog Mező utca, Gábor Áron lakótelep és Vasút utca kiviteli terve	Méretarány: 1:25
Felelős tervező: Csányi Éva VZ-TIU/1/548536	Rajz tárgya: CS-1-0 jelű árok Ø1,1 m átmérőjű gyalogos bejáró áteresszeinek általános terve	Dátum: 2017.SZEPTEMBER
Projektvezető: Fischer József		Rajzszám: R-5

Társadalmi Felelősségvállalás certop ISO 9001
GEMENC BAU TOLNA • ÉPÍTŐIPARI ÉS SZOLGÁLTATÓ KFT.
H-7100 Szekszárd, Tinódi út 7. • Telefon: 74/415-105 • Fax: 74/511-281
Internet: www.gemencbau.hu • E-mail: info@gemencbau.hu
Lindab regionális márkakivitelező

Ez a terv 1999. évi LXXVI. törvény alapján jogvédelem alatt áll !